DIECI

APOLLO

26.6

25.6 R

LEISTUNGEN

Maschinenmodell	APOLLO 25.6 R	APOLLO 26.6
Maximale Tragfähigkeit	2500 kg (5512 lb)	2600 kg (5732 lb)
Maximale Hubhöhe auf Rädern	5,78 m (19 ft)	5,78 m (19 ft)
Max. waagrechter Ausschub auf Rädern	3,25 m (10,7 ft)	3,2 m (10,5 ft)
Schwenkwinkel der Gabeln	129°	129°
Ausbrechkraft	7600 daN (17085 lbf)	7600 daN (17085 lbf)
Zugkraft	3400 daN (7644 lbf)	4400 daN (9892 lbf)
Max. zulässige Steigung	40%	40%
Leergewicht	4800 kg (10582 lb)	5000 kg (11023 lb)
Höchstgeschwindigkeit (auf Reifen mit dem maximal zulässigen Durchmesser bezogen)	23 km/h (14,3 mph)	30 km/h (18,6 mph)

AUSLEGER

Maschinenmodell	APOLLO 25.6 R	APOLLO 26.6
Heben	8,8 s	7,8 s
Senken	4,1 s	4,1 s
Ausfahren	6,1 s	6,1 s
Einfahren	3,4 s	3,4 s
Kippen nach vorn	3,5 s	3,5 s
Kippen nach hinten	2,2 s	2,2 s

MOTOR

Maschinenmodell	APOLLO 25.6 R	APOLLO 26.6
Marke	Kubota	Kubota
Nennleistung	36,5 kW (49 HP)	54,6 kW (73 HP)
@rpm	2700 rpm	2600 rpm
Betrieb	4-Takt	4-Takt
Einspritzung	Mechanisch	Elektronisch, Common-Rail
Anzahl und Anordnung der Zylinder	4, vertikal in Reihe	4, vertikal in Reihe
Hubraum	2615 cm^3 (160 in^3)	3331 cm^3 (203 in^3)
Verbrauch	235 g/kWh (386,58 lb/Hp h)	231 g/kWh (380 lb/Hp h)
@rpm	2700 rpm	2600 rpm
Abgasnorm	Stage IIIA/Tier 3	Stage IIIB/Tier 4i
Abgasbehandlung	-	Dieselpartikelfilter (DPF)
Kühlsystem	Flüssigkühlung	Flüssigkühlung
Ansaugung	Sauger	Turbolader

DIFFERENTIALACHSEN

Maschinenmodell	APOLLO 25.6 R	APOLLO 26.6
Achsentypen	2 Lenkräder, mit 4 Planetengetrieben	2 Lenkräder, mit 4 Planetengetrieben
Lenkungsarten	4 Räder/ Hundegang / 2 Räder	4 Räder/ Hundegang / 2 Räder
Vorderachse	Starr	Starr
Hinterachse	Pendelnd	Pendelnd
Betriebsbremse	Im Ölbad an Vorderachse	Im Ölbad an Vorderachse
Feststellbremse	Federspeicherbremse mit elektrischer Steuerung	Federspeicherbremse mit elektrischer Steuerung

HYDRAULIKANLAGE

Maschinenmodell	APOLLO 25.6 R	APOLLO 26.6
Typ Hydraulikpumpe	Zahnradpumpe für Hydrolenkung und Bewegungen	Zahnradpumpe für Hydrolenkung und Bewegungen
Förderleistung Hydraulikpumpe	70 L/min (18,5 gal/min)	80 L/min (21,1 gal/min)
Max. Betriebsdruck	23,0 MPa (3336 psi)	23,0 MPa (3336 psi)
Bedienung Steuerventil	Proportionaler Joystick 4in1	Proportionaler Joystick 4in1

FÜLLMENGEN

Maschinenmodell	APOLLO 25.6 R	APOLLO 26.6
Hydraulische Anlage (insgesamt)	70,0 L (18,49 gal)	70,0 L (18,49 gal)
Kraftstofftank	80,0 L (21,13 gal)	80,0 L (21,13 gal)

ANTRIEB

Maschinenmodell	APOLLO 25.6 R	APOLLO 26.6
Antrieb	Hydrostatischer Eingang-Antrieb mit Verstellpumpe	Hydrostatisches Eingang-System mit Pumpe mit variabler Förderleistung
Hydraulikmotor	Hydrostatisch mit stufenloser automatischer Regelung	Hydrostatisch mit stufenloser automatischer Regelung
Umschaltung	Elektrohydraulisch	Elektrohydraulisch
Inching	Hydraulisches Pedal für genaue Fahrbewegung	Hydraulisches Pedal für genaue Fahrbewegung

BEREIFUNG

Maschinenmodell	APOLLO 25.6 R	APOLLO 26.6
Standardbereifung	12x16,5"	12x16,5"
Optionale Bereifung	12x18"	12x18"

ABMESSUNGEN

Maschinenmodell	APOLLO 25.6 R	APOLLO 26.6
A	270 mm (10,6 in)	270 mm (10,6 in)
B	985 mm (38,8 in)	985 mm (38,8 in)
C	2350 mm (92,5 in)	2350 mm (92,5 in)
D	765 mm (30,1 in)	765 mm (30,1 in)
F	3535 mm (139,2 in)	3535 mm (139,2 in)
G	4125 mm (162,4 in)	4125 mm (162,4 in)
H	1950 mm (76,8 in)	1950 mm (76,8 in)
I	1850 mm (72,8 in)	1850 mm (72,8 in)
L	1500 mm (59,1 in)	1500 mm (59,1 in)
M	1850 mm (72,8 in)	1850 mm (72,8 in)
P	1460 mm (57,5 in)	1460 mm (57,5 in)
Q	3555 mm (140 in)	3555 mm (140 in)
S	1433 mm (56,4 in)	1433 mm (56,4 in)
T	200 mm (7,9 in)	200 mm (7,9 in)

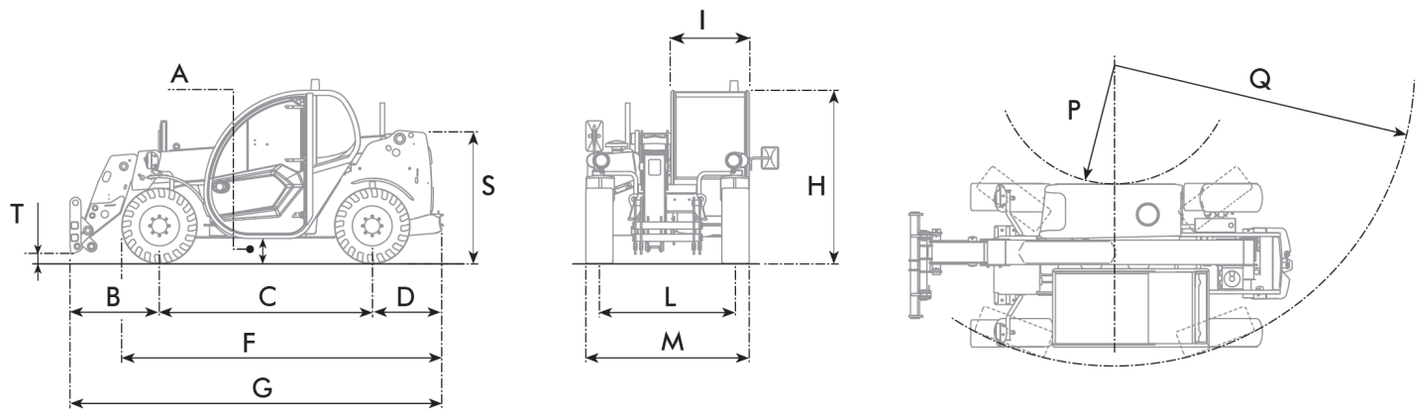

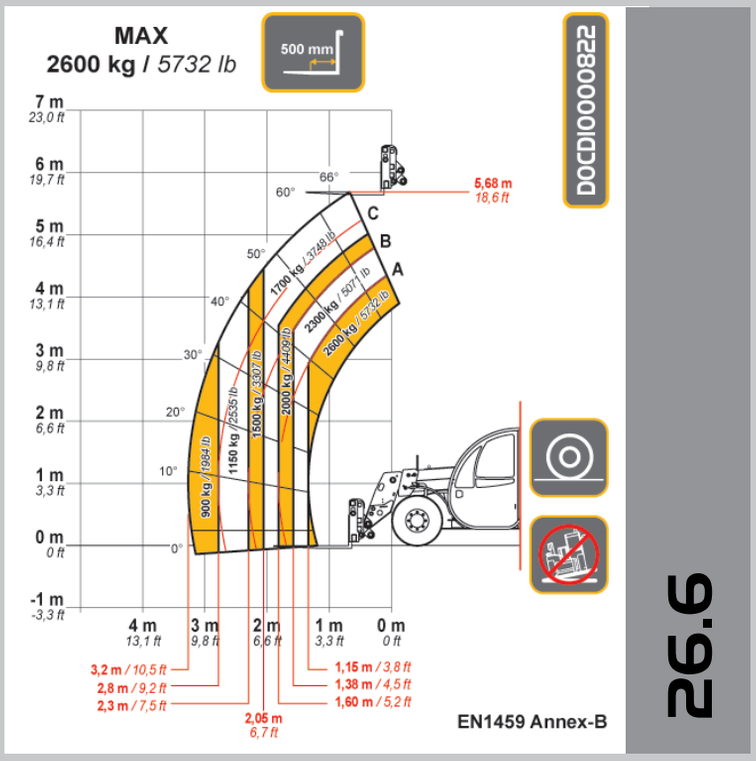

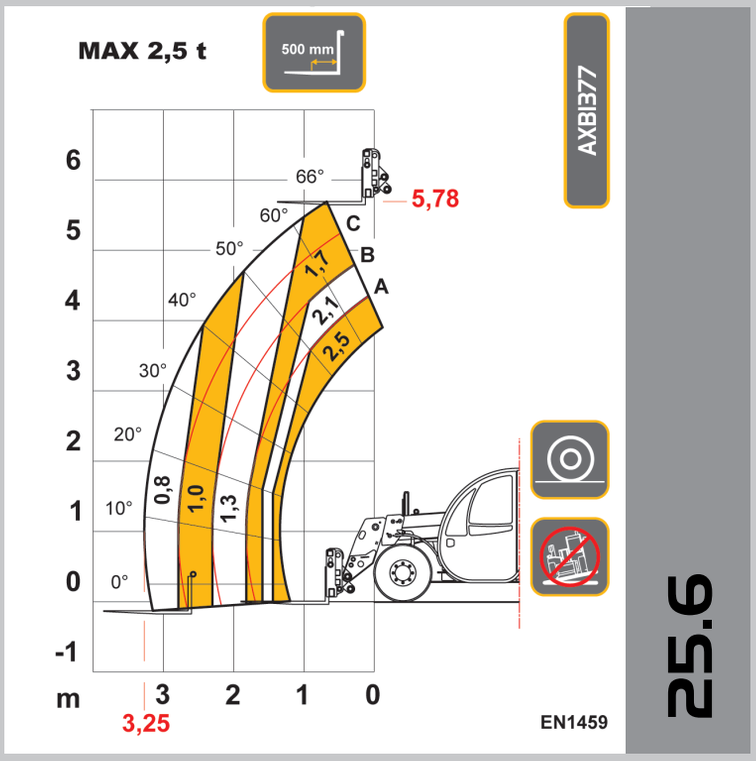

Dieci Srl - Via E. Majorana, 2-4 – 42027 – Montecchio Emilia (RE) ITALIEN
Tel. +39 0522 869611 – Fax +39 0522 869798 – E-mail: info@dieci.com – **www.dieci.com**
SKT Apollo CE -DE | v. 1.5